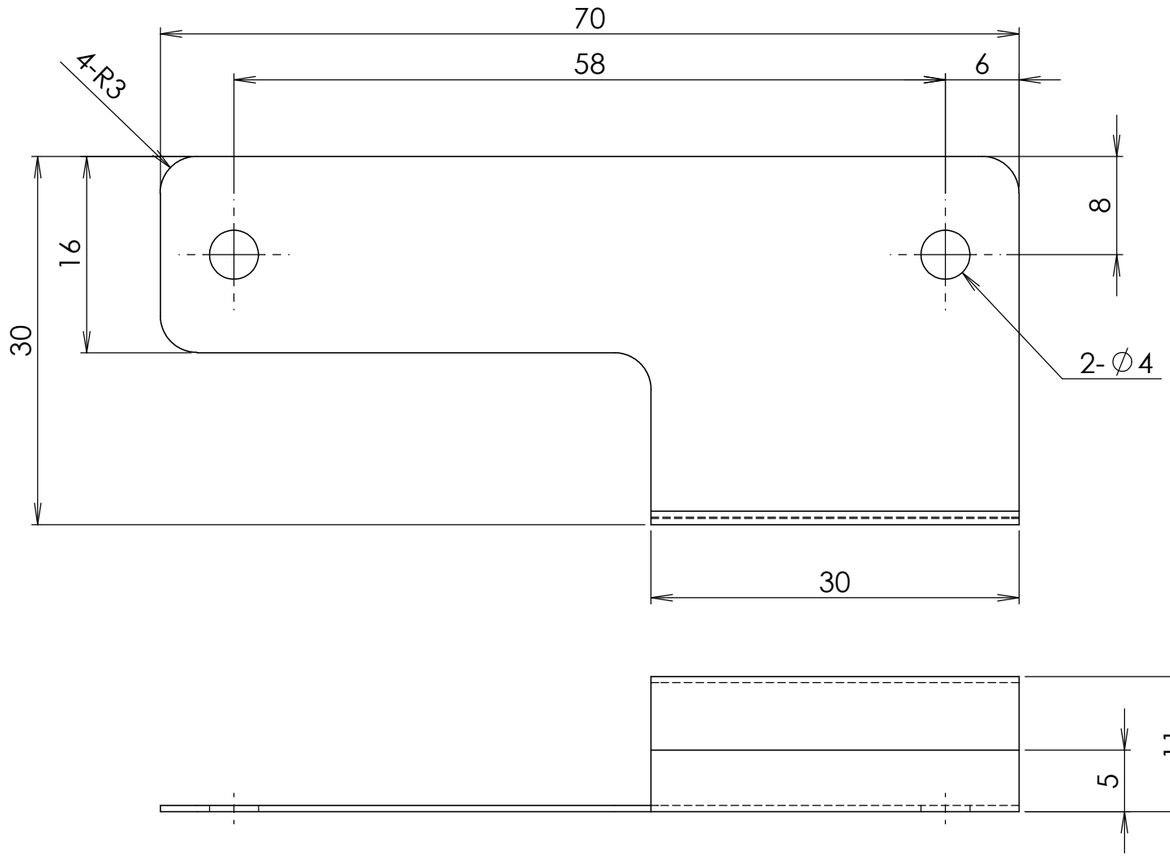

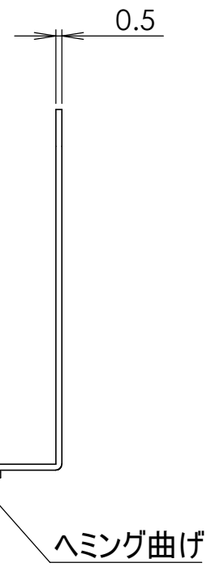

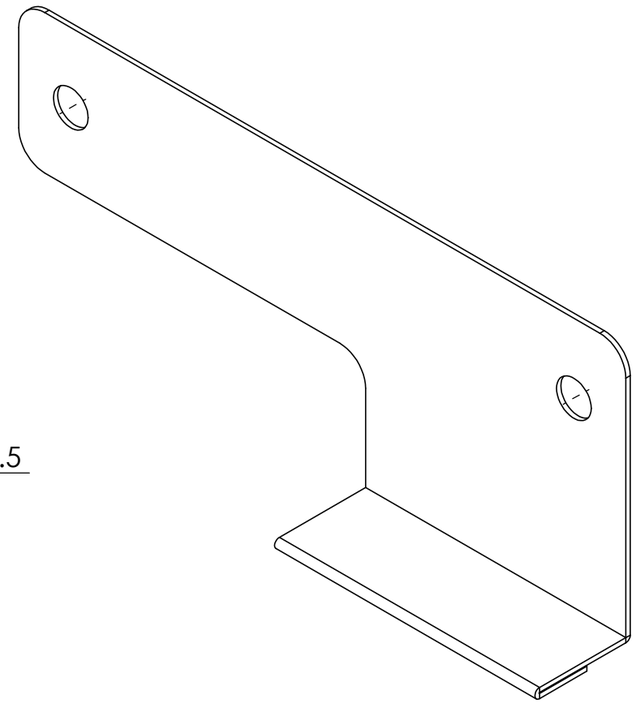

1. T=0.5 レーザー加工
2. JIS B 0408プレス板金の公差等級：B級（板厚10mm以下）、C級（板厚10mm超）
   面粗度：表面- 素地のまま、切断面-レーザーまたはタレパン加工

	DECRIPTION			
	検査用クリップ			
MATERIAL	SURFACE TREATMENT	HEAT TREATMENT	Q'TY	
SUS304-2B	.	.	.	
SHEET	1:1	DESIGNED	CHECKED	APPROVED
	3 ANGLE	.		